Wasserrad mittel

Art.-Nr. 1-0016-0000
(Produktgruppe)

1-0016-0001

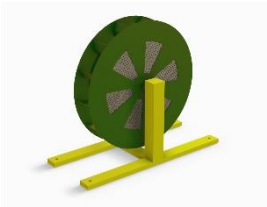
1-0016-0002

1-0016-0003

Konfigurationen und Produktvarianten:

1-0016-0001	Montageart C, D und E (Fundament) - STD
1-0016-0002	Montageart A (Dübelmontage Oberfläche)
1-0016-0003	Montageart B (Dübelmontage unter Schüttgut)

Hinweis:
Die Zusammenstellung aller Elemente und die Auswahl der Konfiguration muss vor Produktionsbeginn erfolgen.

Lieferumfang:

- Wasserrad montiert mit jeweiligem Standfuß

Montage des Einzelelements:

Montageart C, D und E

Montieren Sie das Element gemäß der allgemeinen Montageanleitung. Setzen Sie jedoch bei Montageart C zwei Bohrungen und heben Sie den Bereich dazwischen ebenfalls aus. Der Standfuß muss in alle Richtungen lotrecht ausgerichtet werden. Achten Sie auf die Markierung der Spielebene, bzw. auf den Abstand zwischen der Spielebene inkl. späterem Spielbelag und dem Rad von min. 3cm. Achten Sie zudem auf den Abstand zu weiteren Elementen.

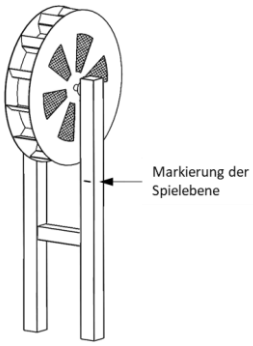

Montageart A und B

Montieren Sie das Element gemäß der allgemeinen Montageanleitung. Achten Sie auf einen Abstand unter dem Rad zur Spielebene von min. 3cm, sowie auf den entsprechenden Abstand zu weiteren Elementen.

Abmessungen [ca. in m]:

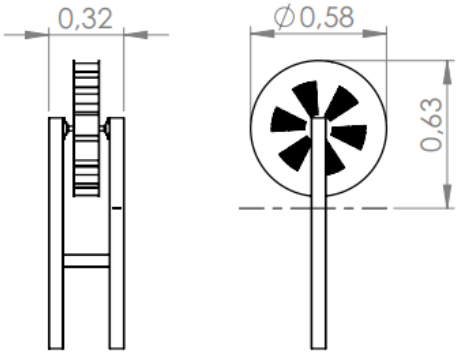

Platzbedarf:

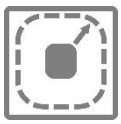

Abmessungen des Spielelements zzgl. mindestens 1,5m ringsum (Freiraum/Ausdehnung des Fallraums)

Bei individuellen Spielplätzen, welche aus mehreren Einzelelementen zusammengesetzt sind, ergibt sich ein zusammengesetzter Platzbedarf.

Anwendbare Montagearten:

A, B, C, D oder E
(Dübelmontage oder Beton-Fundament)
anhängig von der Konfiguration

Beachten Sie unbedingt das beiliegende das Dokument:
Montageanleitung – Informationen zu Installation und Betrieb | Allgemeiner Teil - DE